Tradi-coffre

ferméo

www.fermeo.fr

Tradi-coffre

ferméo

CAS DE POSES

Enroulement Extérieur — Enroulement Intérieur

TYPES DE MANŒUVRES

Solaire

Filaire

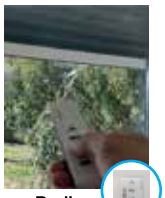

Radio

Manuelle

Tirage direct

DIMENSIONS MAXIMUM

Diamètre d'enroulement	Lame Alu.	44 x 9	55 x 14	55 x 14 sécu.
	Poids tablier au m²	2,7	3,1	5,5
	Largeur Maxi.	2800 mm	3800 mm	4600 mm
190	Hauteur Maxi.	2950 mm	2150 mm	1650 mm
225			2950 mm	2400 mm
245				2950 mm

Abaques des puissances moteurs pour une hauteur de 1,5m à 2.5m
Ex: 2,7 (2,4 x 2,15) = 13.9 Kg soit une puissance moteur de 10 Nm.

Lame aluminium isolée densité de mousse 90 kg/m3

Verrou automatique anti-soulèvement

Abaque lame alu 44

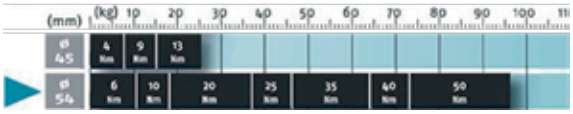

Abaque lame alu 55

OPTIONS

Projection manuelle
(largeur maxi 1400 mm)

Lame orientable

Solaire

Coffre cintré

Coffre avec angle

VUE ECLATÉE

Cachet installateur

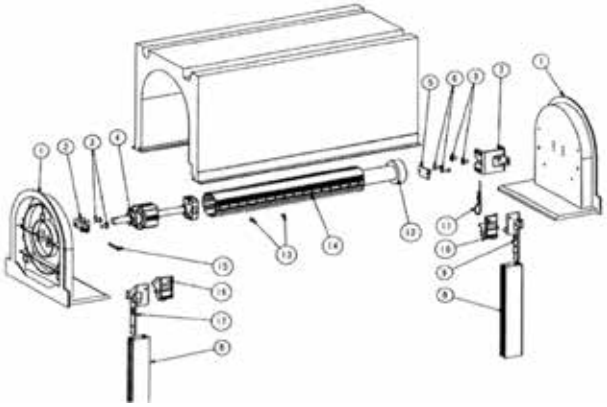

1	Joue
2	Support coussinet
3	Vis
4	Bague nylon serrage
5	Plaque moteur
6	Vis
7	Support moteur
8	Coulisse
9	Eclisse
10	Tulipe
11	Goupille
12	Moteur
13	Vis 3,5 mm
14	Tube
15	Goupille
16	Tulipe
17	Eclisse
18	Embout télescopique